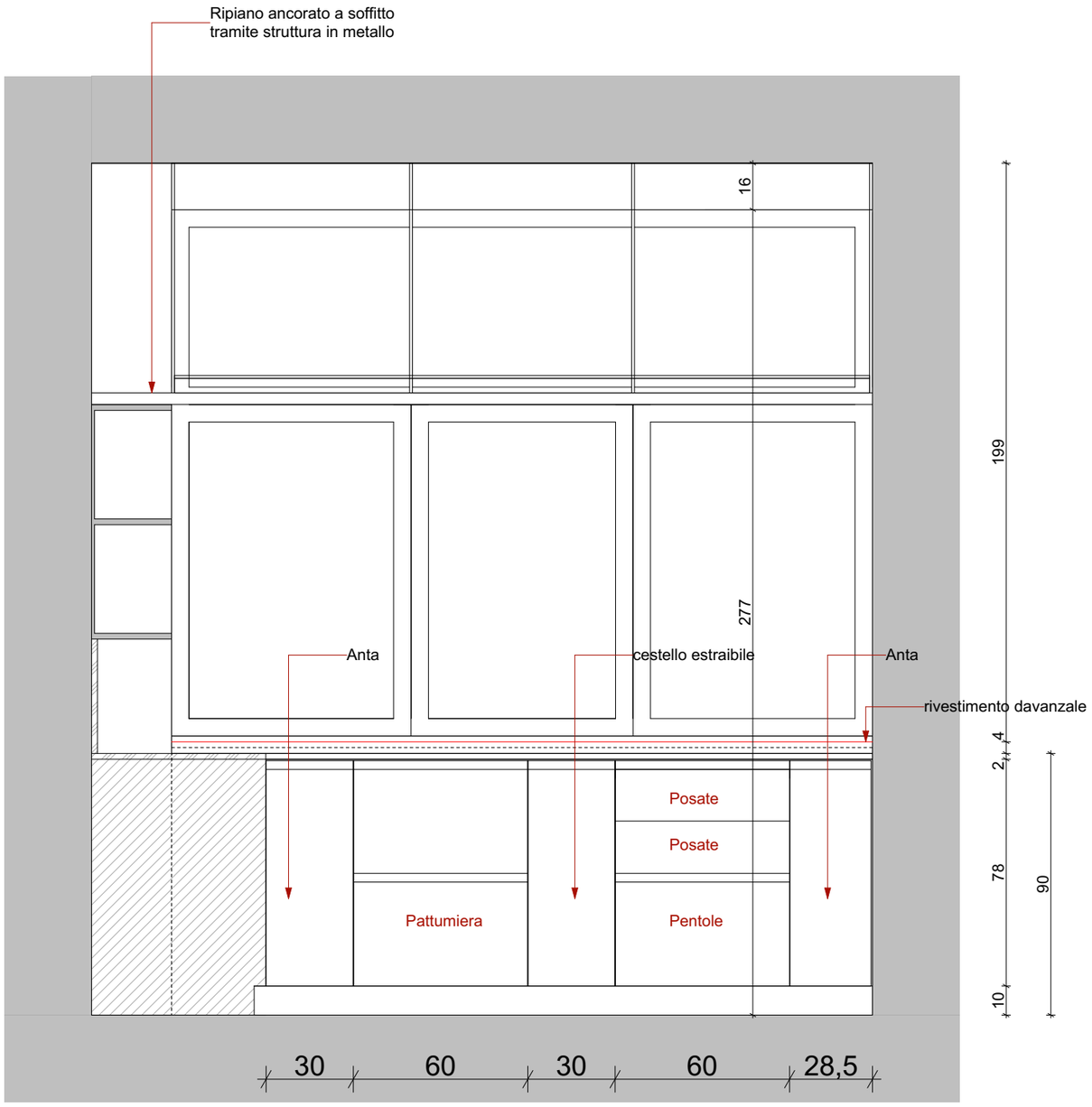

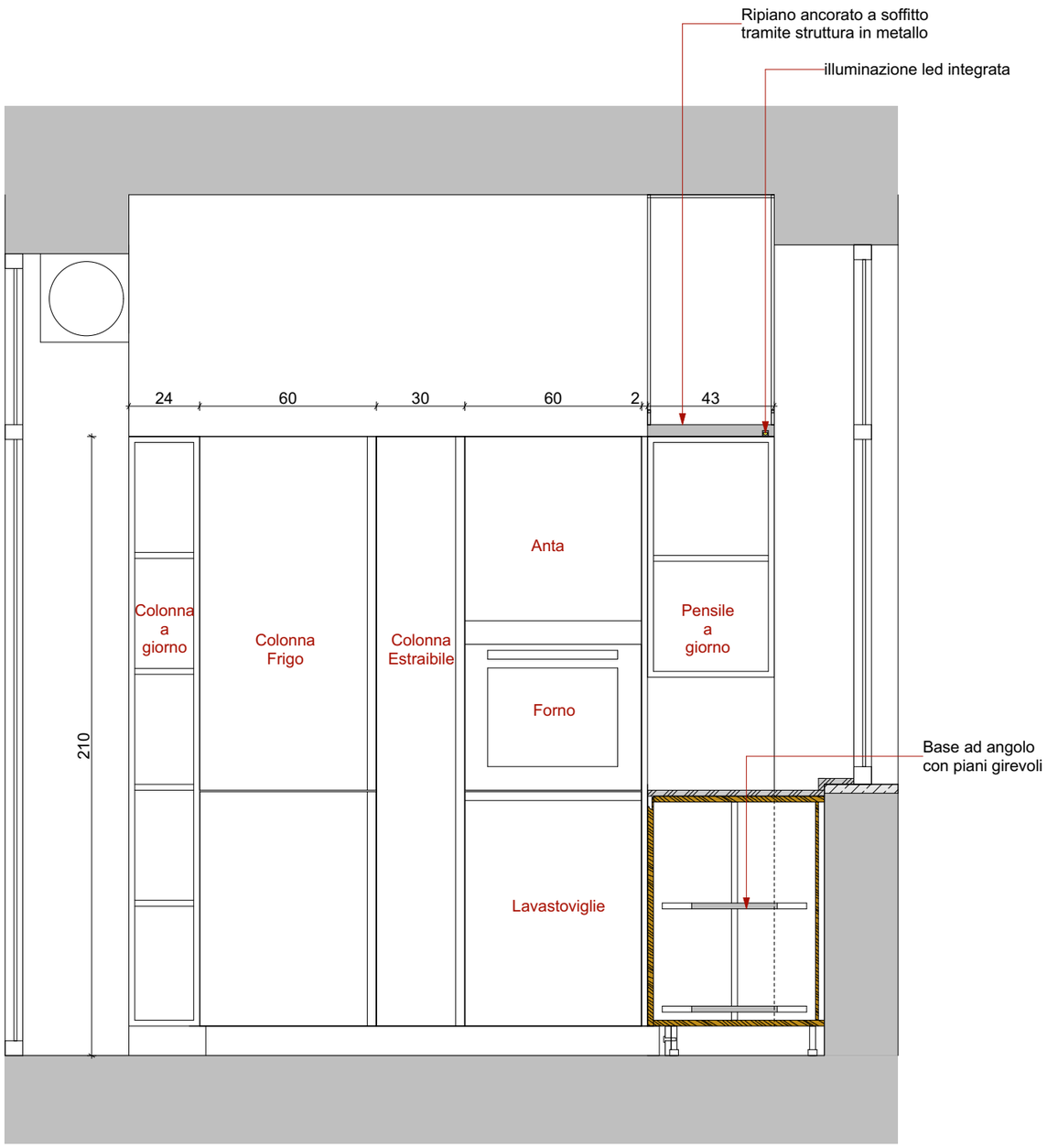

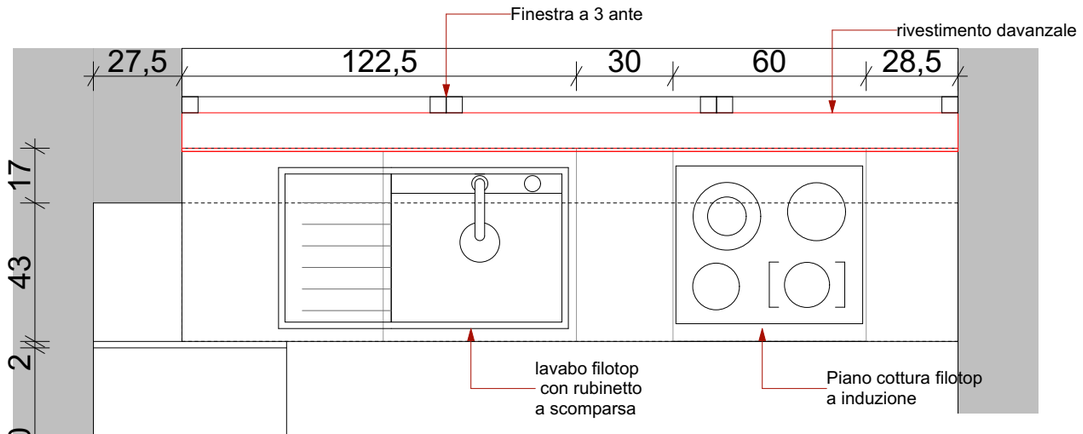

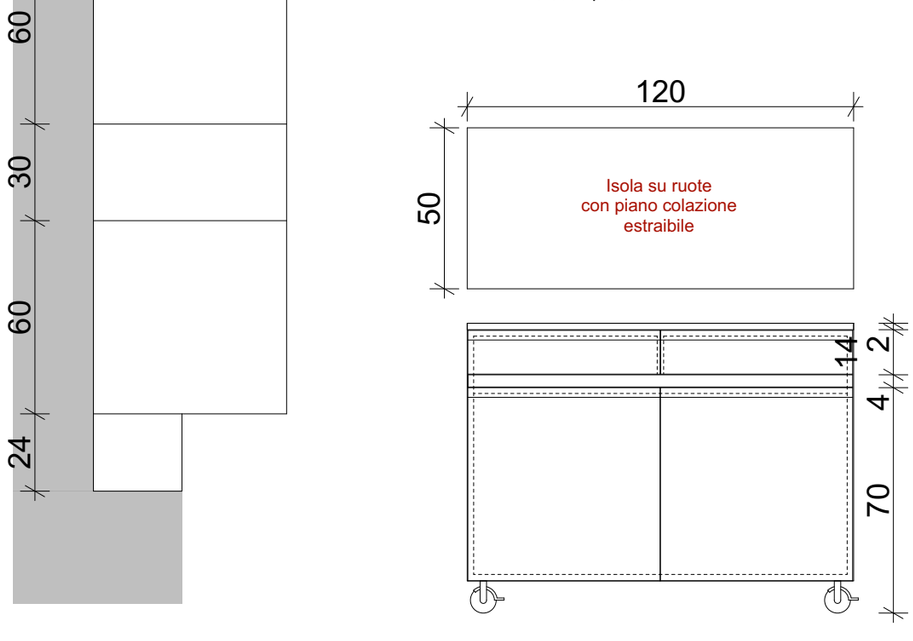

Barbara Sansonetti Architetto
email: me@barbarasansonetti.it
Cellulare: 347911096

Committente: Maddalena Gatta

Lavoro: Via G. Rotondi, 6 - Trasformazione e Allestimento

Tavola: T007 - Progetto - Cucina

Scala: 1:20

Data: 14 giugno 2022